?

M10 | ÉCRAN EN VERRE

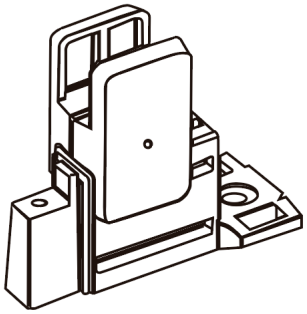

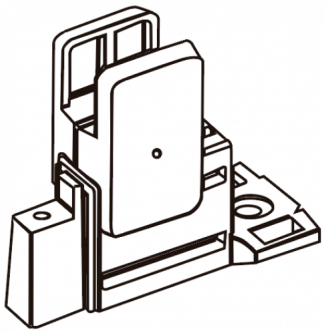

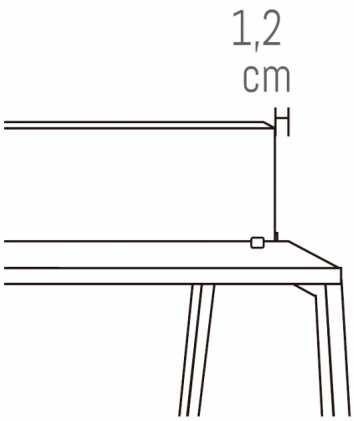

Note : Pas noté
Prix
Prix de vente TTC213,12 €

Prix ??de vente sans TVA177,60 €

Remise

TVA incluse35,52 €

Poser une question sur ce produit

Description du produit

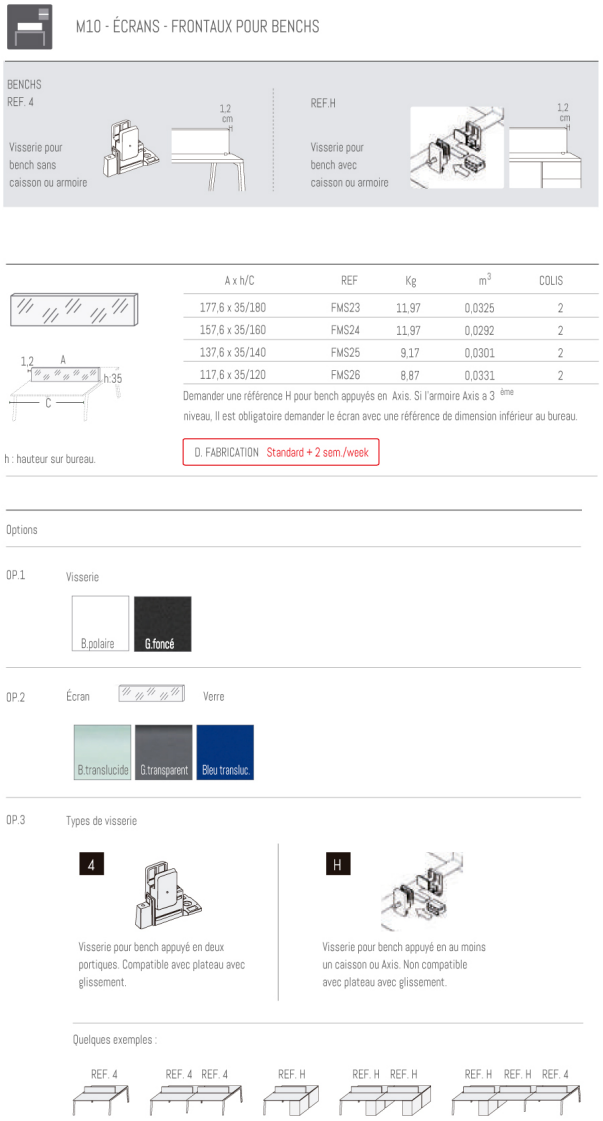

Lot de 2

Commentaires des clients

Il n'y a pas encore de commentaire sur ce produit.